UWAGA !!!!

pin 4 w VNA przerobiony na sterowanie przekaznikiem

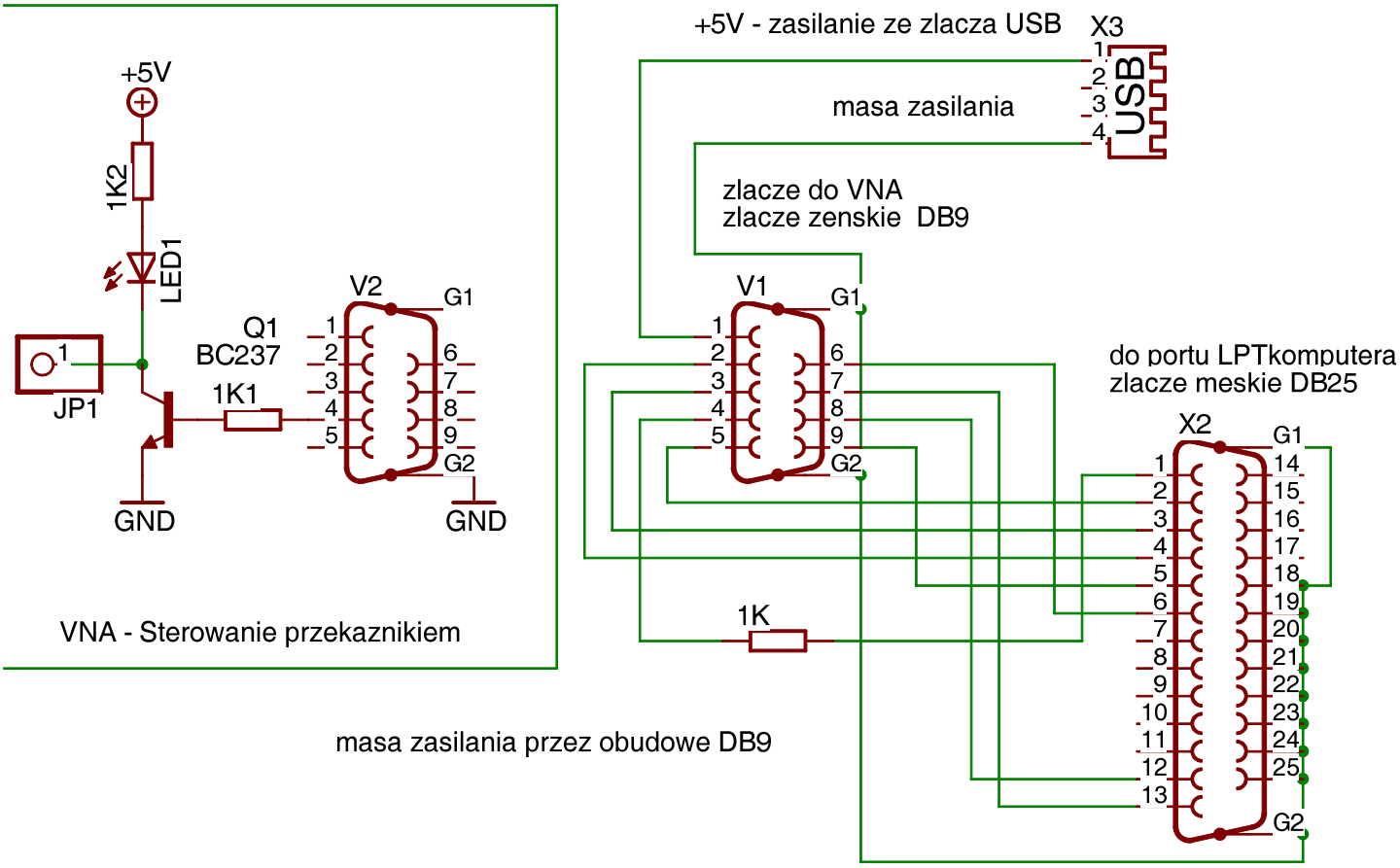

Upgrade by SP3SWJ & SP7DPT

http://www.sp2swj.sp-qrp.pl/IW3HEV/IW3HEV_VNA_3_plus_by_SP3SWJ.htm

http://www.piwnica.net/sp7dpt/analizator.htm